Ausmischung

Mehrkomponenten-Ausmischanlagen – Inline oder Batch – kombiniert mit Batch-Vormischung für Kleinstmengen bzw. zur Trockenstofflösung.

- Merkmale:
  - geringste An- und Abfahrverluste
  - sofortiger Produktionsstandard
  - hochpräzise Dosiergenauigkeit
  - einfache und sichere Rezepturwechsel
  - leckagesichere Inline-Reinigung
- Bauweise: Modulbauweise auf Grundrahmen oder Vor-Ort-Montage
- Einsatzbereich: AFG- und Fruchtsaftbereich, Brauerei, Industrie
  Die PAT Ausmischtechnik beinhaltet auch den gesamten Sirupraum
- Automation – Steuerung – Visualisierung
  mit Chargenprotokollierung und Rezepturverwaltung
- Planung – Montage – Service

www.pat-online.com

PAT Process Anlagen Technik

KOMPETENZ IN EDELSTAHL

AFG – Fruchtsaft

Von der Fruchtsaftherstellung/Grundstoffe über die Süßgetränkeherstellung und Pasteurisation bis hin zum Füller planen und bauen wir Anlagen.

- Komplette Sirupräume mit Konzentratlager
- Ausmischanlagen, kontinuierlich, batch oder kombiniert
- Kurzzeiterhitzer mit Plattenapparat oder Röhrenmodul zur kaltaseptischen Tankeinlagerung bzw. Abfüllung
- Produktentgasung, schonend, aromaverlustfrei mittels geregeltem Vakuum und gesteuerter Versprühung
- Wasserentgasung als doppelstufige Vakuumentgasung
- Inline-Karbonisierung, feinperlig und effektiv mit einer Mischdüse, über die das Produkt in den Gasraum versprüht wird
- Inklusive Chargenprotokollierung und Rezepturverwaltung

- **Automation**
- **Steuerung**
- **Visualisierung**
- **Planung**
- **Montage**
- **Service**

PAT GmbH & Co. KG
Henschelring 6
85551 Kirchheim/München

Tel.: +49 89 900 689 - 0
Fax: +49 89 900 689 - 11
info@pat-online.com

www.pat-online.com

PAT Process Anlagen Technik

Erhitzer – Entgasung

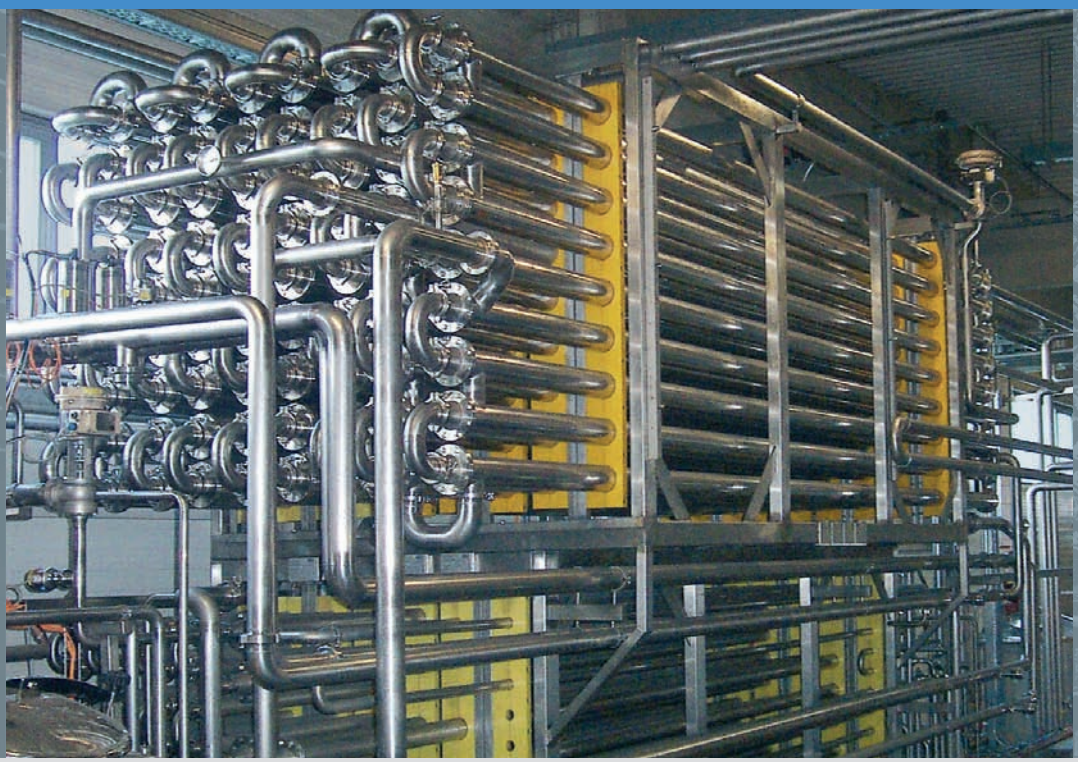

Erhitzung

- Doppelrohr, Dreifachrohr oder Multitube.
- Hoher Wärmerückgewinn 90% im Austauscher-Modul durch „Produkt gegen Produkt".
- Aseptische Ausführung der Anlage mit leckagesicheren Dichtungen im Röhrenapparat und Inline-Gehäusen für Mess- und Regeltechnik.
- Einsatzbereich: Kaltaseptische Abfüllung oder Heißabfüllung für Säfte mit und ohne Fruchtfleisch.

Produktentgasung

- Schonende, effektive und aromaverlustfreie Produktentgasung mittels geregeltem Vakuum und optimaler Produktversprühung.
- Bauweise: Modulbauweise auf Grundrahmen oder Vor-Ort-Montage.
- Automation – Steuerung – Visualisierung mit Chargenprotokollierung und Rezepturverwaltung.
- Planung – Montage – Service.

Automation

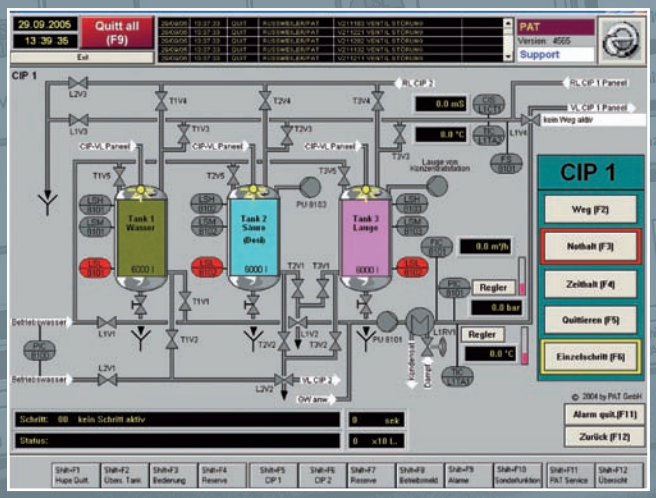

Visualisierung und Bedienung CIP

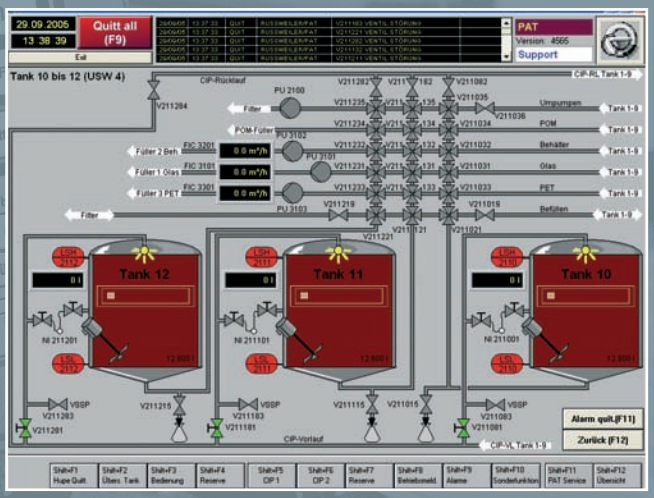

Visualisierung Tanklager

- Automatisieren mit freiprogrammierbaren Steuerungen SIMATIC S7, durchgängiges Konzept auf einheitlicher Basis
- Einsatz leistungsfähiger Bussysteme wie Industrial Ethernet, Profinet und Profibus für Vernetzung und Feldanbindung
- Visualisierung mit offenen Systemen Intouch®, Procon-Win®, WinCC®, WinCC-Flexible®
- Rezepturverwaltung für alle gängigen Prozessabläufe
- Datenanbindung und Datenverwaltung wie INSQL und MS-SQL, MSDE
- Erstellung anwenderspezifischer Software
- Integration neuer Anlagen in vorhandene Systeme
- Entwicklung und Erstellung anwenderspezifischer Software für Prozessautomation
- Installation und Inbetriebnahme vor Ort