Mineralbrunnen

Getränketechnologie

Projektierung, Lieferung und Ausführung.

Unser Leistungsangebot reicht vom Brunnenhaus / Quellannahme über Wasseraufbereitung bis hin zur Mineralwasserzentrale, mit Roh- oder Fertigwasser.

- Einsatzbereich: Vom Sirupraum über die Getränkeherstellung bis zur Abfüllung
- Tankbeatmung mit CO_2-Überlagerung
- Quelldatenerfassung einschließlich der Messtechnik
- Gesamte Süßgetränkeherstellung im Sirupraum
- Kontinuierliche Ausmischanlagen – Inline oder Batch
- Wasserentgasung und Karbonisiersysteme
- Automation – Steuerung – Visualisierung
  mit Chargenprotokollierung und Rezepturverwaltung
- Planung – Montage – Service

Zweistufige Wasserentgasung

www.pat-online.com

PAT Process Anlagen Technik

Mineralbrunnentechnik von PAT

Brunnenhaus/Quellannahme

- Brunnenkopf
- Messstation
- Schüttmengenregelung
- Quelldatenerfassung

Wasseraufbereitung/Enteisenung

- Quelltopfanbindung
- Strippkolonnen/Belüftungssysteme
- Verrohrung Kiesfilter/Enteisenung

Mineralwasserzentrale

Rein- und Fertigwasserbereich:

- Tank: Befüll- und Entleertechnik mit Leckageventilen
- Tankverrohrung
- Messtechnische Tankausrüstung
- Tankbeatmung mit CO_2-Überlagerung

Süßgetränkeherstellung

Sirupraum:

- Zuckerlöseanlagen
- Siruppasteure
- Flüssigzuckerannahme
- Trockenstofflösestation
- Molchsysteme

Ausmischtechnik:

- Kontinuierliche Mehr-Komponenten-Ausmischanlage nach dem neuesten Stand der Technik
- Batchausmischung

Karbonisiersysteme

- Inline-Karbonisierung mit Mischdüse zur feinperligen Aufkarbonisierung

Getränkeherstellung - Abfüllung

Füllkolonne:

- Wasserentgasung: Vakuum/Membrane
- Verrohrung Feinfilter
- Anlagenverrohrung

Kurzzeiterhitzungsanlagen

- Plattenpasteur
- Röhrenpasteur
  zur kaltaseptischen oder Heißabfüllung
  mit/ohne Produktentgasung

CIP-Reinigungstechnologie

CIP-Anlage für die Bereiche:

- Brunnenleitungen/Wasseraufbereitung
- Tanklager
- Produktleitungen
- Getränkeherstellung
- Abfüllbereich
- Sirupraum
- Mixer/KZE/Füller

Steuerung

- Automation mit SPS
- Visualisierung mit Intouch®/WinCC® etc.
- BDE
- Rezepturverwaltung
- Chargenprotokollierung

Montage - Verrohrung

- Komponenten
- Ventile
- Armaturen
- Service

PAT GmbH & Co. KG
Henschelring 6
85551 Kirchheim/München

Tel.: +49 89 900 689 - 0
Fax: +49 89 900 689 - 11
info@pat-online.com

www.pat-online.com

PAT Process Anlagen Technik

Erhitzer – Entgasung

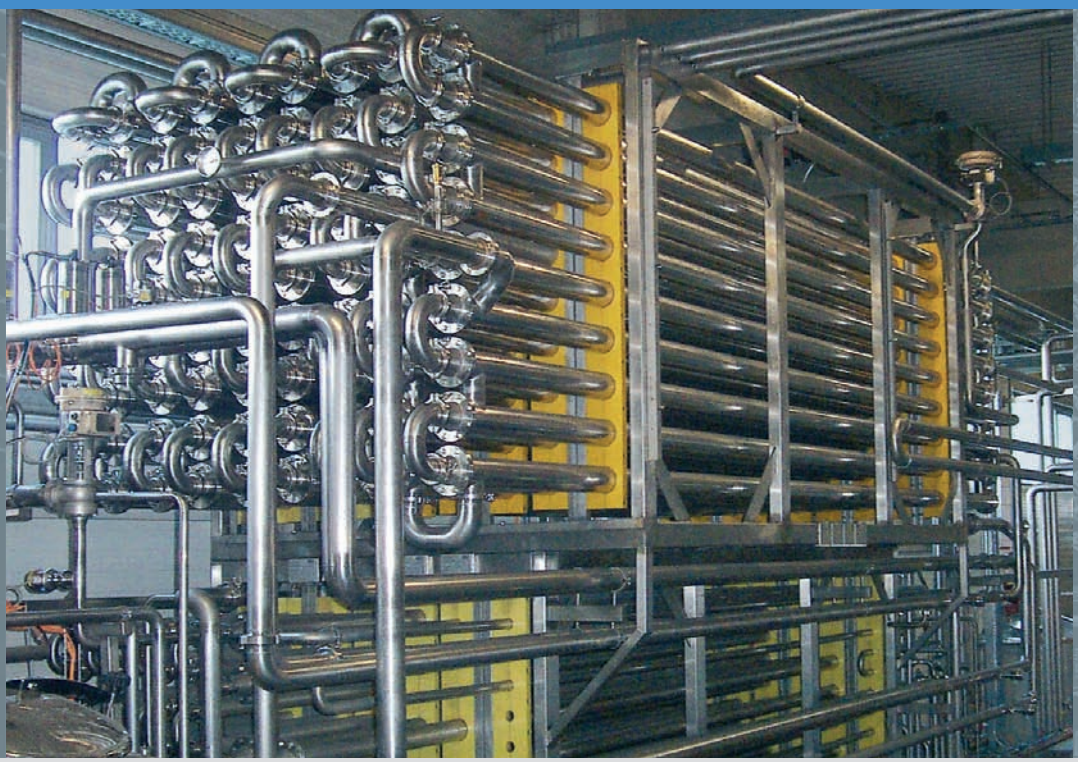

Erhitzung

- Doppelrohr, Dreifachrohr oder Multitube.
- Hoher Wärmerückgewinn 90% im Austauscher-Modul durch „Produkt gegen Produkt".
- Aseptische Ausführung der Anlage mit leckagesicheren Dichtungen im Röhrenapparat und Inline-Gehäusen für Mess- und Regeltechnik.
- Einsatzbereich: Kaltaseptische Abfüllung oder Heißabfüllung für Säfte mit und ohne Fruchtfleisch.

Produktentgasung

- Schonende, effektive und aromaverlustfreie Produktentgasung mittels geregeltem Vakuum und optimaler Produktversprühung.
- Bauweise: Modulbauweise auf Grundrahmen oder Vor-Ort-Montage.
- Automation – Steuerung – Visualisierung mit Chargenprotokollierung und Rezepturverwaltung.
- Planung – Montage – Service.

PAT GmbH & Co. KG
Henschelring 6
85551 Kirchheim/München

Tel.: +49 89 900 689 - 0
Fax: +49 89 900 689 - 11
info@pat-online.com

www.pat-online.com

PAT Process Anlagen Technik

Automation

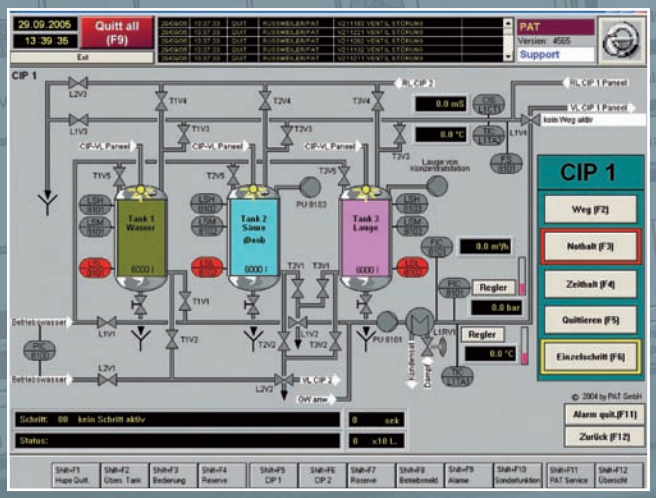

Visualisierung und Bedienung CIP

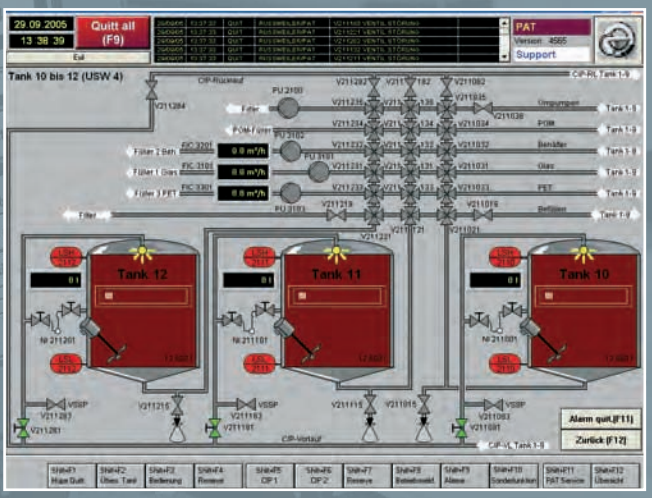

Visualisierung Tanklager

- Automatisieren mit freiprogrammierbaren Steuerungen SIMATIC S7, durchgängiges Konzept auf einheitlicher Basis
- Einsatz leistungsfähiger Bussysteme wie Industrial Ethernet, Profinet und Profibus für Vernetzung und Feldanbindung
- Visualisierung mit offenen Systemen Intouch®, Procon-Win®, WinCC®, WinCC-Flexible®
- Rezepturverwaltung für alle gängigen Prozessabläufe
- Datenanbindung und Datenverwaltung wie INSQL und MS-SQL, MSDE
- Erstellung anwenderspezifischer Software
- Integration neuer Anlagen in vorhandene Systeme
- Entwicklung und Erstellung anwenderspezifischer Software für Prozessautomation
- Installation und Inbetriebnahme vor Ort